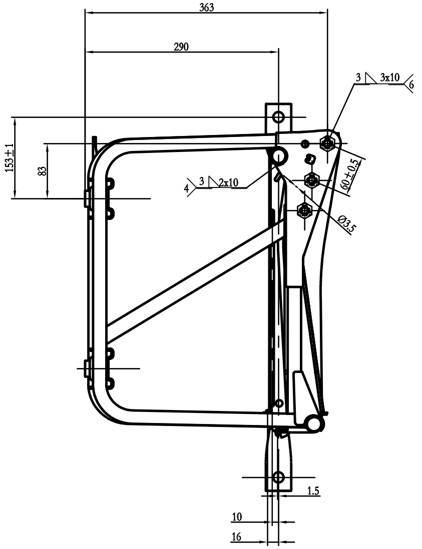

363
290
3x10
6
153±1
83
4
2x10
60±0.5
Ø3.5
1.5
10
16

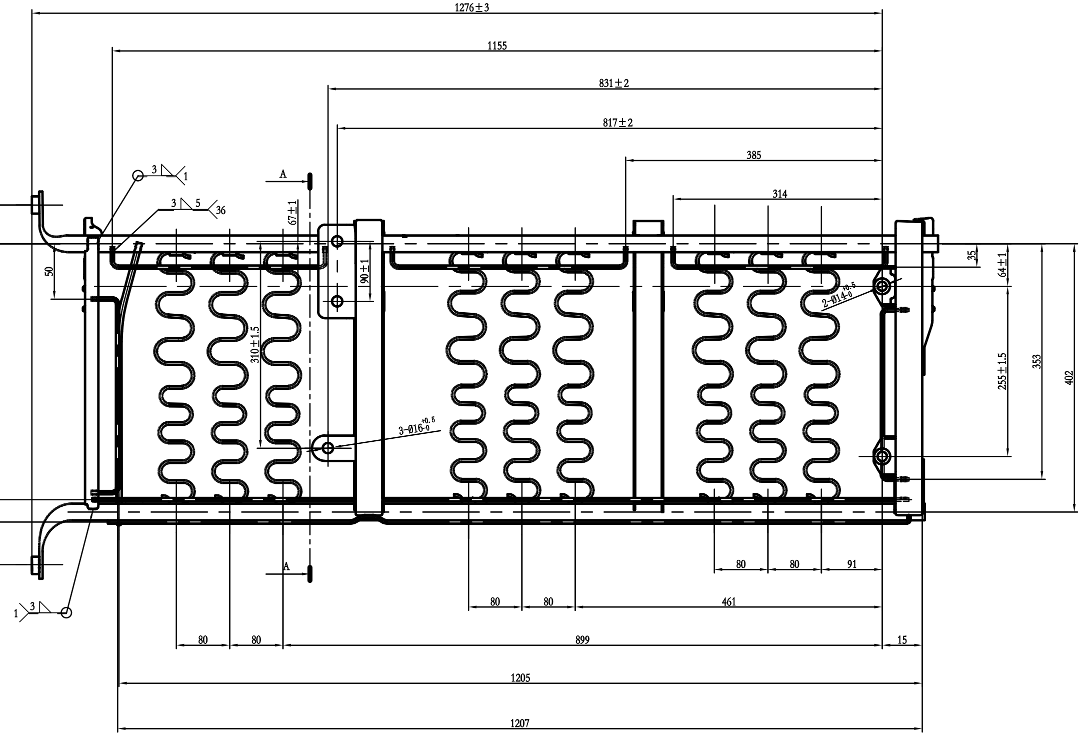

1276±3
1155
831±2
817±2
385
314
A
1
36
73
50
67±1
90±1
310±1.5
539±2
417
383
35
64±1
2-Ø14
255±1.5
353
402
3-Ø16
80
80
91
80
80
461
80
80
899
15
1205
1207

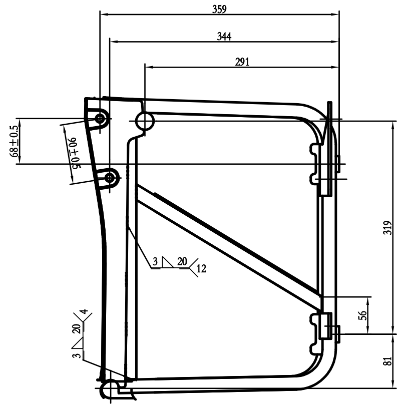

359
344
291
68±0.5
90±0.5
319
20
12
56
81
4

A-A剖面图

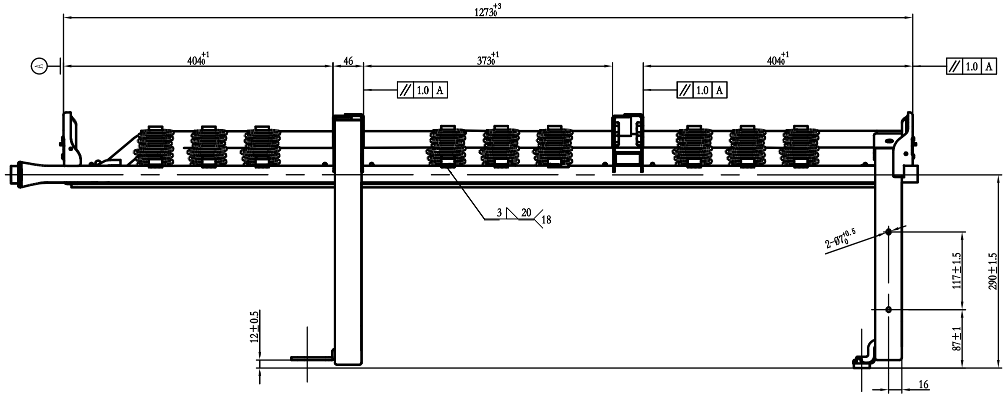

1273
404
46
373
404
1.0
A
18
2-Ø7
117±1.5
290±1.5
12±0.5
87±1
16

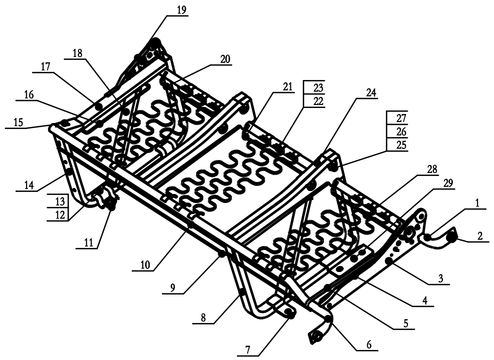

19
18
20
17
16
21
23
22
24
15
27
26
25
14
28
29
13
12
1
2
11
10
3
9
4
8
5
7
6

序号	图号	名称	数量	材料	规格	重量	备注
29	FTK1-7301 111	后地脚安装件	1	钢板Q235	t=4.0		
28	FTK1-7301 109	三人第一排座后钢丝3	1	钢丝Q235	Φ5		
27	QC/T712-2004	汽车安全带装置固定连接用焊接螺母	6		7/16		
26	GB/T13681-1992	焊接螺母	8		M10		8级
25	FTK1-7211 103	双人座中间调角器安装板1	2	钢板Q235	t=1.0		
24	FTK1-7211 102	双人座中间调角器安装板2	2	钢板Q235	t=1.0		
23	FTK1-7131 011	座垫蛇簧	9	钢丝65Mn	Φ4		
22	FTK1-7131 012	蛇簧固定片	18	钢板Q235	t=2.0		
21	FTK1-7301 108	三人第一排座后钢丝2	1	钢丝Q235	Φ5		
20	FTK1-7301 107	三人第一排座后钢丝1	1	钢丝Q235	Φ5		
19	FTK1-7131 014R	右侧调角器小连接板	1	钢板Q235	t=2.0		
18	FTK1-7131 105	脚架纵向支撑管	2	方管Q195	40x20x2.0		
17	FTK1-7131 104	脚架横向支撑管	3	方管Q195	40x20x2.0		
16	FTK1-7131 013	单座内侧支撑钢丝1	1	圆钢Q235	Φ5		
15	FTK1-7131 106	前横管定位件	1	钢板Q235	t=1.0		
14	FTK1-7211 202	脚架主体管	1	方管Q195	40x20x2.0		
13	FTK1-7411 102	四人联体左座侧支脚垫圈	2	钢板Q235	t=2.0		
12	FTK1-7411 101	四人联体左座侧支脚	2	钢板Q235	t=3.0		
11	FTK1-7301 106	地脚支撑圈	2	圆钢Q235	Φ5		L=1225
10	FTK1-7301 105	三人第一排座前钢丝2	1	钢丝Q235	Φ5		L=1225
9	FTK1-7301 104	三人第一排座前钢丝1	1	钢丝Q235	Φ5		
8	FTK1-7211 101	脚架主体管	1	方管Q195	40x20x2.0		
7	FTK1-7301 103	前地脚安装件	1	钢板Q235	t=4.0		
6	FTK1-7301 102	三人座骨架前管	1	钢管Q195	Φ25x2.0		
5	FTK1-7131 005L	支撑杆左	1	圆钢Q235	Φ8		
4	FTK1-7131 004	单座内侧支撑钢丝	1	钢丝Q235	Φ5		
3	FTK1-7131 014L	左侧调角器大连接板	1	钢板Q235	t=2.0		
2	FTK1-7131 008	侧安装件1	2	圆钢Q235			
1	FTK1-7301 101	三人座骨架后管	1	钢管Q195	Φ25x2.0		

技术要求：
1.表面光滑，无锈蚀，无锐利毛边；
2.未注尺寸公差按GB/T1804-c执行；
[1]3.焊接质量符合Q/110012-2004《焊接产品技术条件》；
4.表面喷漆处理，颜色为黑色，涂层应符合QC/T 484-1999的TQ7甲规定；
5.螺母螺纹处不得有影响产品使用的焊渣等杂质。

标记	处数	更改文件号	签 字	日 期	河北光华荣昌汽车部件有限公司			
设 计		标准化			材料:			名称: 三人联体座垫骨架总成
制 图		审 核			阶段标记	重量	比例	
校 对		批 准			S A		1:4	图号: FTK1-7301 100
工艺审查		日 期			共 1 张	第 1 张		

A
版 本